Produktinformation

GECKO IN.YE-5 V2 POWERBOX

Art-Nr.: WA0020 / Marke: Gecko

UVP 890,00CHF

850,00CHF / Stück

Sie sparen 40,00CHF

inkl. 8,1% USt. zzgl. Versand

Lieferung **Sa. 19. Sept. - Mo. 21. Sept. 2026**

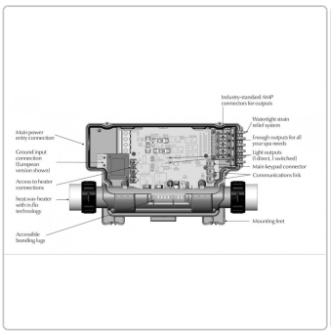

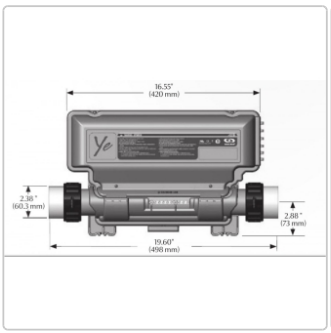

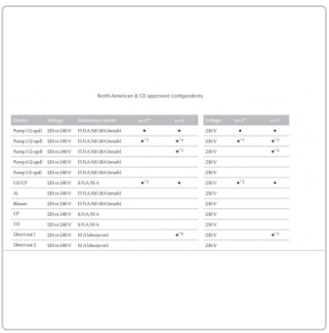

Produktinformation

Ersatzteile · Steuerungen · seit 20 Jahren in der Schweiz GECKO IN.YE-5V2 POWERBOX

Gecko IN.YE-5 V2 – Kompakte Spa-Steuerung mit integriertem 3,0 kW Heizelement

Die Steuerung schaltet Heizung, Pumpen, Licht und Wasserpflege. Steuerbox und Bedienpanel gehören zusammen — welches Panel passt, entscheidet die Box.

inkl. 8,1 % MwSt., zuzüglich Versand · Beratung und Versand ab Frauenfeld Passung prüfen lassen → Technische Angaben → Passt das zu meiner Steuerung? → WA0020Bestellnummer — damit finden wir das Teil eindeutig wieder FrauenfeldBeratung zur Passung, auch nach einem Foto des ausgebauten Teils 497 mmLänge über alles gemessen 126 mmBreite über alles gemessen 273 mmHöhe über alles gemessen IN.YE-5 V2Modell Typenbezeichnung des Herstellers SchliessenGecko in.YE-5 V2 Powerbox SchliessenGECKO IN.YE-5 V2 POWERBOX Schliessen GECKO IN.YE-5 V2 POWERBOX SchliessenGECKO IN.YE-5 V2 POWERBOX SchliessenGECKO IN.YE-5 V2 POWERBOX Ersatzteile · Steuerungen GECKO IN.YE-5 V2 POWERBOX

Die Steuerung schaltet Heizung, Pumpen, Licht und Wasserpflege. Steuerbox und Bedienpanel gehören zusammen — welches Panel passt, entscheidet die Box.

- Hersteller: Gecko Alliance
- Modell: IN.YE-5 V2
- Heizelement: 3,0 kW integriert
- Pumpe 1: Zwei- oder einstufig

Gecko in.YE-5 V2 Powerbox1Gecko in.YE-5 V2 Powerbox GECKO IN.YE-5 V2 POWERBOX2GECKO IN.YE-5 V2 POWERBOX GECKO IN.YE-5 V2 POWERBOX3 GECKO IN.YE-5 V2 POWERBOX GECKO IN.YE-5 V2 POWERBOX4GECKO IN.YE-5 V2 POWERBOX GECKO IN.YE-5 V2 POWERBOX5GECKO IN.YE-5 V2 POWERBOX 12345 5 Ansichten — ohne die Seite zu verlassen Alles zu diesem Artikel Aufklappen, was Sie wissen wollen 01Technische Angaben14 Angaben 01 Technische Angaben14 Angaben

Die Angaben stammen aus dem Artikelstamm und vom Hersteller.

HerstellerGecko Alliance ModellIN.YE-5 V2 Heizelement3,0 kW integriert Pumpe 1Zwei- oder einstufig Pumpe 2Einstufig Pumpe 3 oder BlowerEinstufig (gemeinsamer Anschluss – nur eine Einheit gleichzeitig nutzbar) ZirkulationspumpeUnterstützt Ozon-AnschlussUnterstützt Beleuchtungsausgang12 V AC Topside-KompatibilitätKompatibel mit allen Gecko in.k-Bedienfeldern (z. B. in.k300, in.k600, in.k1000, in.k1001) WiFiWiFi-ready (benötigt separates WiFi-Modul) Länge497 mm Breite126 mm Höhe273 mm 02Passt das zu meiner Steuerung?4 Punkte 02Passt das zu meiner Steuerung?4 Punkte

Was Sie in fünf Minuten selbst prüfen können.

01

System zuerst bestimmen

Produktinformation

Gecko und Balboa sind zwei getrennte Welten, und innerhalb jeder Welt passen nicht alle Baureihen zueinander. Auf der alten Steuerbox steht die Systembezeichnung — die entscheidet.

02
Box und Panel passen nur paarweise

Ein Bedienpanel lässt sich nicht frei wählen: es muss zur Steuerbox gehören. Nennen Sie uns beides, dann sagen wir Ihnen, was zusammenpasst.

03
Heizleistung und Spannung prüfen

Steuerboxen gibt es mit unterschiedlicher Heizleistung und Absicherung. Was Ihre Anlage verträgt, steht auf dem alten Gerät und im Anschlussplan.

04
Stecker und Kabelwege ansehen

Pumpen, Heizung und Licht hängen an genormten Steckern, aber nicht jede Box hat gleich viele Ausgänge. Ein Foto der geöffneten Box zeigt uns, was belegt ist.

03Anschluss und Inbetriebnahme4 Punkte 03Anschluss und Inbetriebnahme4 Punkte

Worauf es ankommt — und was sich damit vermeiden lässt.

01
Elektrische Arbeiten nur vom Fachmann

Der Anschluss einer Steuerbox ist Arbeit an der festen Installation. Das macht eine Elektrofachkraft — nicht wegen der Garantie, sondern wegen der Sicherheit.

02
Vor dem Ausbau fotografieren

Ein Foto der alten Verkabelung, bevor etwas gelöst wird, erspart später jedes Rätselraten. Klemmenbelegung und Kabelfarben sind nicht bei allen Baureihen gleich.

03
Trockenlaufschutz nicht überbrücken

Durchflusswaechter und Hi-Limit-Sensor sind kein Zubehör. Wer sie stilllegt, um die Anlage zum Laufen zu bringen, riskiert die Heizung.

04
Grundeinstellungen neu setzen

Nach dem Tausch stehen Uhrzeit, Filterzyklen und das Wasserpflegeprogramm auf Werkseinstellung. Wer das übersieht, sucht später nach einem Fehler, der keiner ist.

04Lieferung und Hilfe3 Punkte 04Lieferung und Hilfe3 Punkte

Produktinformation

Wie das Teil zu Ihnen kommt — und wer weiterhilft, wenn die Ursache noch nicht feststeht.

01
Versand in der Schweiz

Der Versand erfolgt ab Frauenfeld. Die Versandkosten werden im Warenkorb ausgewiesen, bevor Sie bestellen.

02
Abholung im Showroom

Sie können das Teil auch in Frauenfeld abholen. Sagen Sie uns vorher Bescheid, damit es bereitliegt.

03
Hilfe bei der Auswahl

Wenn Sie nicht sicher sind, ob dieses Teil das richtige ist: schildern Sie uns Ihre Anlage und was sie macht. Ein Foto des ausgebauten Teils sagt uns meist mehr als jede Beschreibung.

Bevor Sie bestellen Lieber einmal fragen als zweimal bestellen

Schicken Sie uns ein Foto des ausgebauten Teils und eines von der Einbaustelle. Wir sagen Ihnen, ob dieser Artikel passt — und wenn nicht, welcher es stattdessen ist. Das kostet nichts und dauert meist nur einen Arbeitstag.

Drei Wege, keiner davon verbindlich

- Foto schicken, Passung bestätigen lassen
- Rückruf, wenn es Ihnen passt
- Abholung im Showroom Frauenfeld

Passung prüfen lassen →
Unverbindlich und kostenlos. Alle Preise inklusive 8,1 % MwSt., zuzüglich Versand.